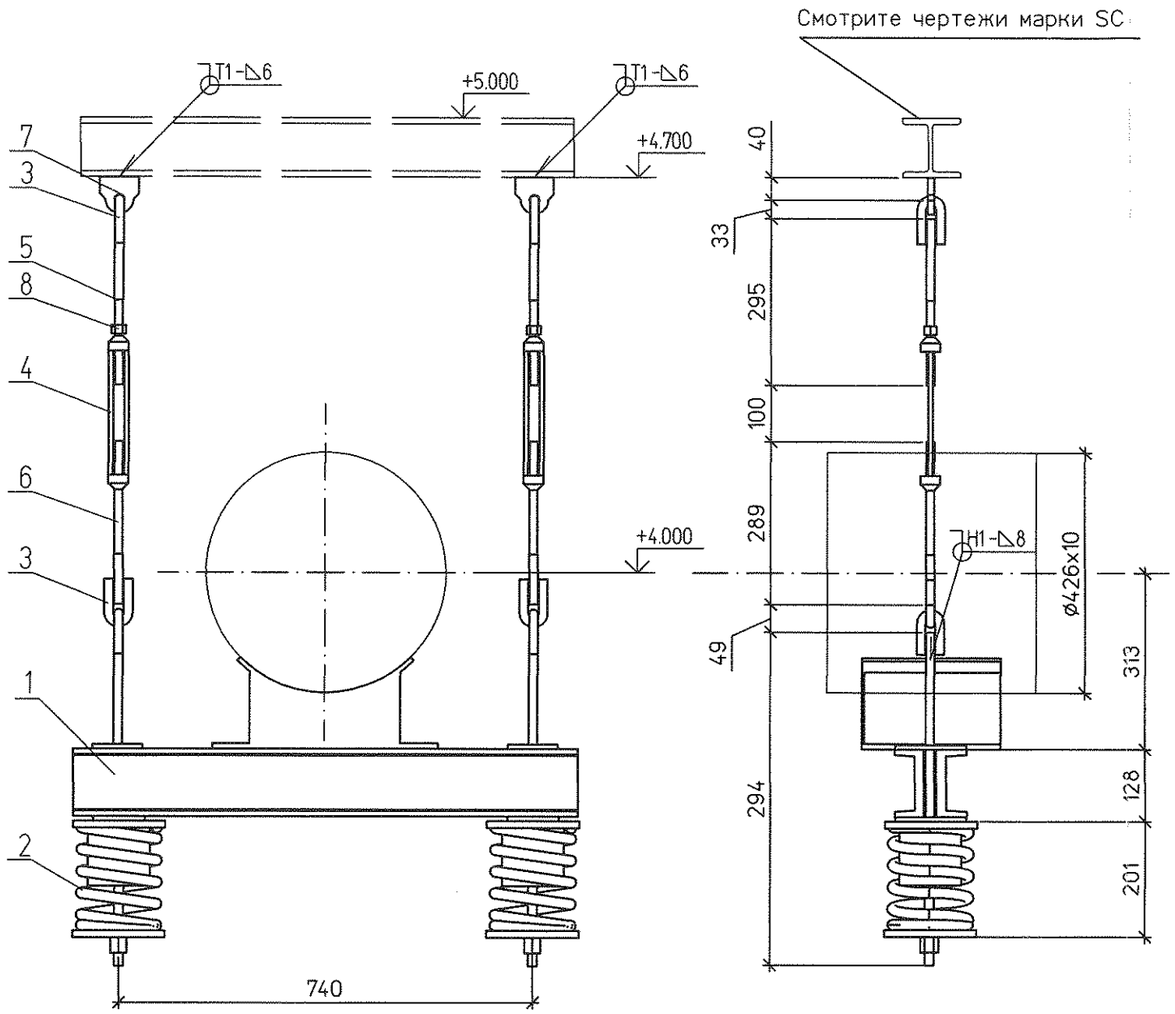

↓Pр = 10.6 кН

Спецификация на 1 комплект

№	Обозначение	Наименование	Кол	Материал	Масса ед.	Масса общ.	Примечание
1	63 ОСТ 34-10-726-93	Блок подвески 426У	1	Сборный	44.0	44.0	
2	16 ОСТ 34-10-745-93	Блок пружинный опорный	2	Сборный	11.10	22.20	
3	1-02 ОСТ 34-10-729-93	Ушко	4	20 ГОСТ 1050-88	0.28	1.12	
4	1-02 ОСТ 34-10-739-93	Муфта	2	20 ГОСТ 1050-88	1.50	3.00	
5	3-05 ОСТ 34-10-739-93	Тяга	2	20 ГОСТ 1050-88	0.47	0.94	L уточнить на монтаже
6	3-29 ОСТ 34-10-739-93	Тяга левая	2	20 ГОСТ 1050-88	0.47	0.94	L уточнить на монтаже
7	№1350.12.38А-30UNB-1352-TD л. 26	Проушина 16	2	С235 ГОСТ 27772-88	0.35	0.70	
8	ГОСТ 5915-70	Гайка М16	2	35 ГОСТ 1759.0-87	0.04	0.08	
	ГОСТ 9467-75	Электроды		Э42А		0.86	

Итого 74.06 кг

План расположения

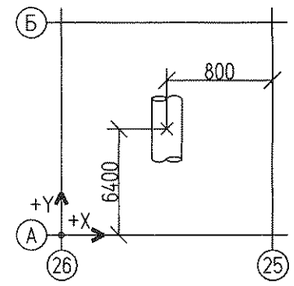

1. Монтажный чертеж №1350.12.38А-30UNB-1352-TD л.10 (30NDB23BR001, 30NDB24BR001, 30NDB25BR001)
2. Технические требования к сварке деталей опор трубопроводов смотрите ОСТ 34-10-723-93

Характеристики пружины											
Табличные данные			В монтаж. сост.		В рабочем сост.		В холод. сост.		Нагрузка на пружину при гидроисп. Рг. кН	Нагрузка на несущие конструкции Р. кН
Допускаемая рабочая нагрузка Рмакс.кН	Прогиб при допускаемой раб. нагр. Lмакс.мм	Высота пружины в своб. сост. Нсв. мм	Высота пружины Нмонт.мм	Нагрузка на пружину Рмонт.кН	Высота пружины Нраб. мм	Нагрузка на пружину Рраб.кН	Высота пружины Нхол. мм	Нагрузка на пружину Рхол.кН		
8	70	177	132	5.28	132	5.29	129	5.54	3.3	13.32

						1350.12.38А-30UNB-1352-TD
1	–	Зам.	180-13		17.09.13	Объекты III очереди строительства ЗАО СГК (ТЭЦ)
Изм.	Кол.уч	Лист	№док.	Подп.	Дата	
Н. контр.		Михеев			17.09.13	Сетевая установка основных и пиковых подогревателей турбоагрегатов ст.№8,9. II система теплоснабжения.
Проверил		Шкитилева			17.09.13	Напорные трубопроводы сетевых насосов. Часть 1/3. Пружинная подвеска 21
Разработал		Михеев			17.09.13	

Стадия	Лист	Листов
Р	11.1	

ОТКРЫТОЕ АКЦИОНЕРНОЕ ОБЩЕСТВО ИНСТИТУТ ТЕПЛОЭЛЕКТРОПРОЕКТ НИЖНИЙ НОВГОРОД

Взам. инв. №

Подпись и дата

Инв. № подл. 83496

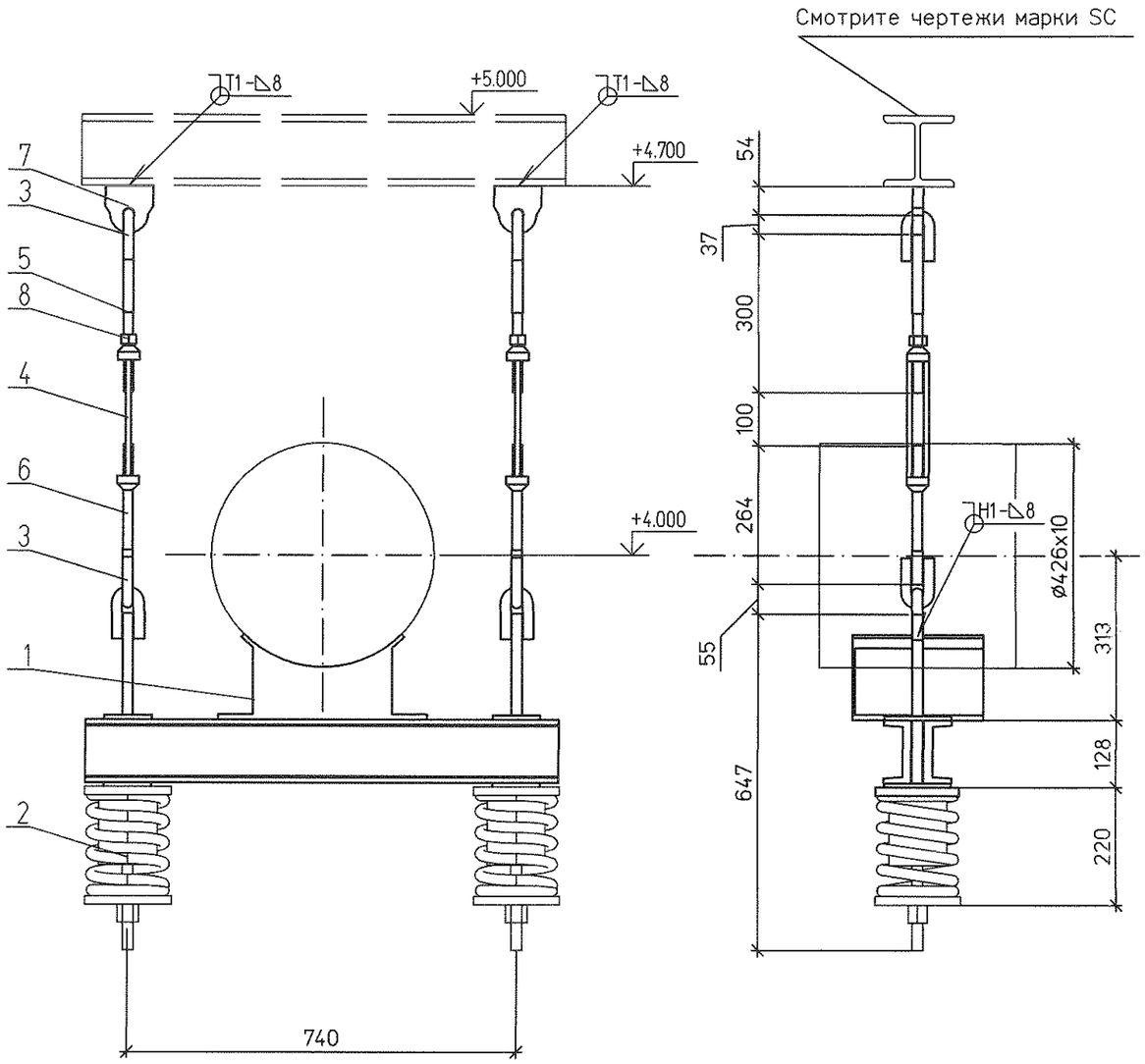

Спецификация на 1 комплект

№	Обозначение	Наименование	Кол	Материал	Масса ед.	Масса общ.	Примечание
1	63 ОСТ 34-10-726-93	Блок подвески 426У	1	Сборный	43.1	43.10	
2	17 ОСТ 34-10-745-93	Блок пружинный опорный	2	Сборный	14.70	29.40	
3	1-03 ОСТ 34-10-729-93	Ушко	4	20 ГОСТ 1050-88	0.49	1.96	
4	1-03 ОСТ 34-10-739-93	Муфта	2	20 ГОСТ 1050-88	1.80	3.60	
5	3-08 ОСТ 34-10-739-93	Тяга	2	20 ГОСТ 1050-88	0.74	1.48	
6	3-30 ОСТ 34-10-739-93	Тяга левая	2	20 ГОСТ 1050-88	0.74	1.48	L уточнить на монтаже
7	№1350.12.38А-30UNB-1352-TD л.26	Проушина 20	2	С235 ГОСТ 27772-88	1.17	2.34	
8	ГОСТ 5915-70	Гайка М20	2	35 ГОСТ 1759.0-87	0.07	0.14	
	ГОСТ 9467-75	Электроды		Э42А		0.95	

Итого 84.45 кг

1. Монтажный чертеж №1350.12.38А-30UNB-1352-TD л.10 (30NDB23BR001, 30NDB24BR001, 30NDB25BR001)
2. Технические требования к сварке деталей опор трубопроводов смотрите ОСТ 34-10-723-93

План расположения

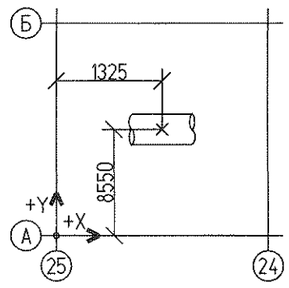

Характеристики пружины										
Табличные данные			В монтаж. сост.		В рабочем сост.		В холод. сост.		Нагрузка на пружину при гидроисп. Рг. кН	Нагрузка на несущие конструкции Р, кН
Допускаемая рабочая нагрузка Рмакс.кН	Прогиб при допускаемой раб. нагр. Lмакс.мм	Высота пружины в своб. сост. Нсв. мм	Высота пружины Нмонт.мм	Нагрузка на пружину Рмонт.кН	Высота пружины Нраб. мм	Нагрузка на пружину Рраб.кН	Высота пружины Нхол. мм	Нагрузка на пружину Рхол.кН		
11.67	70	188	159	5.01	153	6.03	151	6.3	5.34	15.12

						1350.12.38А-30UNB-1352-TD
1	–	Зам.	180-13		27.09.13	Объекты III очереди строительства ЗАО СГК (ТЭЦ)
Изм.	Кол.уч	Лист	№док.	Подп.	Дата	
						Сетевая установка основных и пиковых подогревателей турбоагрегатов ст.№8,9. II система теплоснабжения.
Н. контр.		Михеев			30.09.13	Напорные трубопроводы сетевых насосов. Часть 1/3. Пружинная подвеска 22
Проверил		Шкитилева			27.09.13	
Разработал		Михеев			27.09.13	

Стадия	Лист	Листов
Р	11.2	

ОТКРЫТОЕ АКЦИОНЕРНОЕ ОБЩЕСТВО ИНСТИТУТ ТЕПЛОЭЛЕКТРОПРОЕКТ НИЖНИЙ НОВГОРОД

Взам. инв. №

Подпись и дата

Инв. № подл. 83496

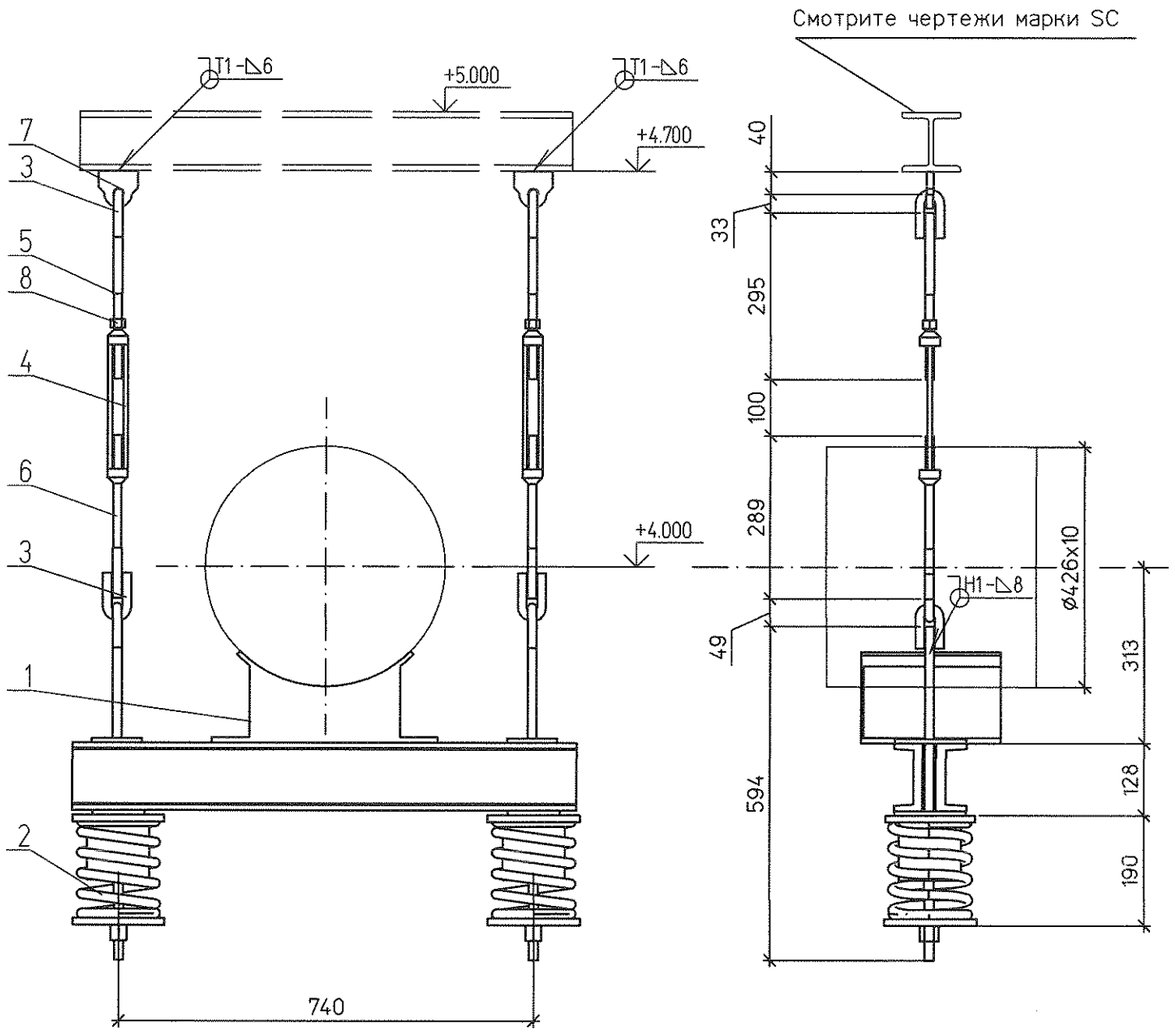

↓Pр = 6.6 кН

Спецификация на 1 комплект

№	Обозначение	Наименование	Кол	Материал	Масса ед.	Масса общ.	Примечание
1	63 ОСТ 34-10-726-93	Блок подвески 426У	1	Сборный	43.1	43.10	
2	15 ОСТ 34-10-745-93	Блок пружинный опорный	2	Сборный	10.00	20.00	
3	1-02 ОСТ 34-10-729-93	Ушко	4	20 ГОСТ 1050-88	0.28	1.12	
4	1-02 ОСТ 34-10-739-93	Муфта	2	20 ГОСТ 1050-88	1.50	3.00	
5	3-05 ОСТ 34-10-739-93	Тяга	2	20 ГОСТ 1050-88	0.47	0.94	L уточнить на монтаже
6	3-29 ОСТ 34-10-739-93	Тяга левая	2	20 ГОСТ 1050-88	0.47	0.94	L уточнить на монтаже
7	№1350.12.38А-30UNB-1352-TD л.26	Проушина 16	2	С235 ГОСТ 27772-88	0.35	0.70	
8	ГОСТ 5915-70	Гайка М16	2	35 ГОСТ 1759.0-87	0.04	0.08	
	ГОСТ 9467-75	Электроды		Э42А		0.85	

Итого 70.73 кг

1. Монтажный чертеж №1350.12.38А-30UNB-1352-TD л.10 (30NDB23BR001, 30NDB24BR001, 30NDB25BR001)
2. Технические требования к сварке деталей опор трубопроводов смотрите ОСТ 34-10-723-93

План расположения

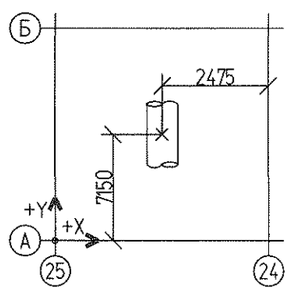

Характеристики пружины										
Табличные данные			В монтаж. сост.		В рабочем сост.		В холод. сост.		Нагрузка на пружину при гидроисп.	Нагрузка на несущие конструкции
Допускаемая рабочая нагрузка Рмакс.кН	Прогиб при допускаемой раб. нагр. Lмакс.мм	Высота пружины в своб. сост. Нсв. мм	Высота пружины Нмонт.мм	Нагрузка на пружину Рмонт.кН	Высота пружины Нраб. мм	Нагрузка на пружину Рраб.кН	Высота пружины Нхол. мм	Нагрузка на пружину Рхол.кН	Рг. кН	Р. кН
5.24	70	166	130	2.72	123	3.31	122	3.34	3.6	8.64

Изм.	Кол.уч	Лист	№док.	Подп.	Дата
1	–	Зам.	180-13		27.09.13
Н. контр.		Михеев			27.09.13
Проверил		Шкитилева			27.09.13
Разработал		Михеев			27.09.13

1350.12.38А-30UNB-1352-TD

Объекты III очереди строительства ЗАО СГК (ТЭЦ)

Сетевая установка основных и пиковых подогревателей турбоагрегатов ст.№8,9. II система теплоснабжения.

Стадия	Лист	Листов
Р	11.3	

Напорные трубопроводы сетевых насосов. Часть 1/3. Пружинная подвеска 23

ОТКРЫТОЕ АКЦИОНЕРНОЕ ОБЩЕСТВО ИНСТИТУТ ТЕПЛОЭЛЕКТРОПРОЕКТ НИЖНИЙ НОВГОРОД

Взам. инв. №

Подпись и дата

Инв. № подл. 83496

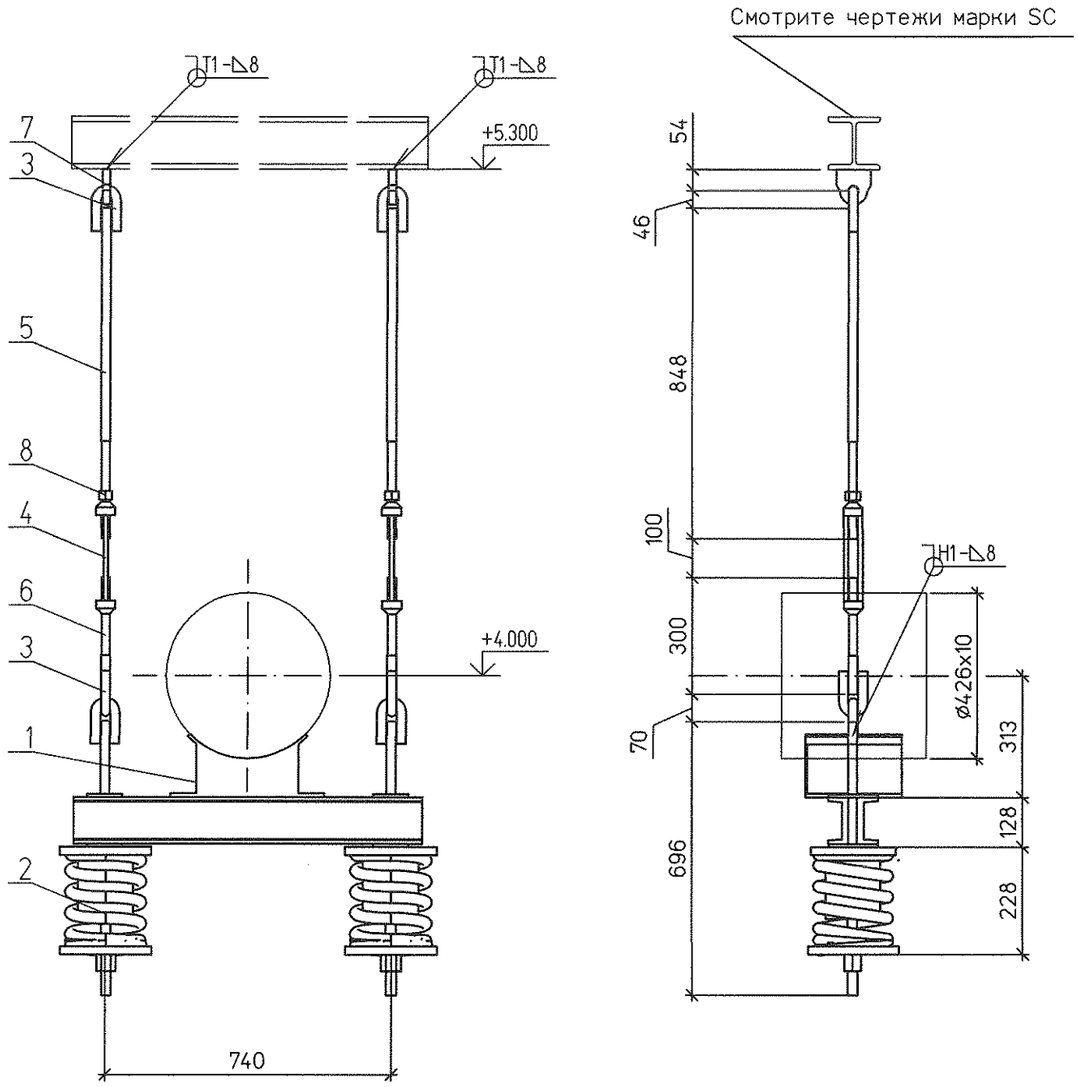

↓Pp = 30.6 кН

Спецификация на 1 комплект

№	Обозначение	Наименование	Кол	Материал	Масса ед.	Масса общ.	Примечание
1	63 ОСТ 34-10-726-93	Блок подвески 426У	1	Сборный	43.1	43.10	
2	20 ОСТ 34-10-745-93	Блок пружинный опорный	2	Сборный	32.10	64.20	
3	1-04 ОСТ 34-10-729-93	Ушко	4	20 ГОСТ 1050-88	0.86	3.44	
4	1-04 ОСТ 34-10-739-93	Муфта	2	20 ГОСТ 1050-88	3.50	7.00	
5	3-66 ОСТ 34-10-739-93	Тяга	2	20 ГОСТ 1050-88	3.32	6.64	L уточнить на монтаже
6	3-31 ОСТ 34-10-739-93	Тяга левая	2	20 ГОСТ 1050-88	1.06	2.12	
7	№1350.12.38А-30UNB-1352-TD л.26	Проушина 24	2	С235 ГОСТ 27772-88	1.17	2.34	
8	ГОСТ 5915-70	Гайка М24	2	35 ГОСТ 1759.0-87	0.12	0.24	
	ГОСТ 9467-75	Электроды		Э42А		1.29	

Итого 130.37 кг

1. Монтажный чертеж №1350.12.38А-30UNB-1352-TD л.10 (30NDB23BR001, 30NDB24BR001, 30NDB25BR001)
2. Технические требования к сварке деталей опор трубопроводов смотрите ОСТ 34-10-723-93

План расположения

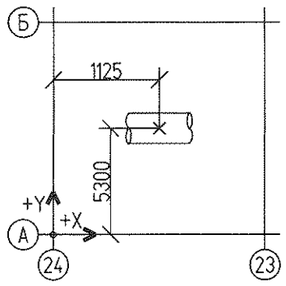

Характеристики пружины											
Табличные данные			В монтаж. сост.		В рабочем сост.		В холод. сост.		Нагрузка на пружину при гидроисп. Рг. кН	Нагрузка на несущие конструкции Р, кН
Допускаемая рабочая нагрузка Рмакс.кН	Прогиб при допускаемой раб. нагр. Lмакс.мм	Высота пружины в своб. сост. Нсв. мм	Высота пружины Нмонт.мм	Нагрузка на пружину Рмонт.кН	Высота пружины Нраб. мм	Нагрузка на пружину Рраб.кН	Высота пружины Нхол. мм	Нагрузка на пружину Рхол.кН		
26.34	70	221	188	12.72	181	15.29	181	15.39	15.71	37.692

1	–	Зам.	180-13		27.09.13	
Изм.	Кол.уч	Лист	№док.	Подп.	Дата	
Н. контр.		Михеев			27.09.13	
Проверил		Шкитилева			27.09.13	
Разработал		Михеев			27.09.13	

1350.12.38А-30UNB-1352-TD

Объекты III очереди строительства ЗАО СГК (ТЭЦ)

Сетевая установка основных и пиковых подогревателей турбоагрегатов ст.№8,9. II система теплоснабжения.

Стадия	Лист	Листов
Р	11.4	

Напорные трубопроводы сетевых насосов. Часть 1/3. Пружинная подвеска 24

ОТКРЫТОЕ АКЦИОНЕРНОЕ ОБЩЕСТВО ИНСТИТУТ ТЕПЛОЭЛЕКТРОПРОЕКТ НИЖНИЙ НОВГОРОД

Взам. инв. №

Подпись и дата

Инв. № подл. 83496

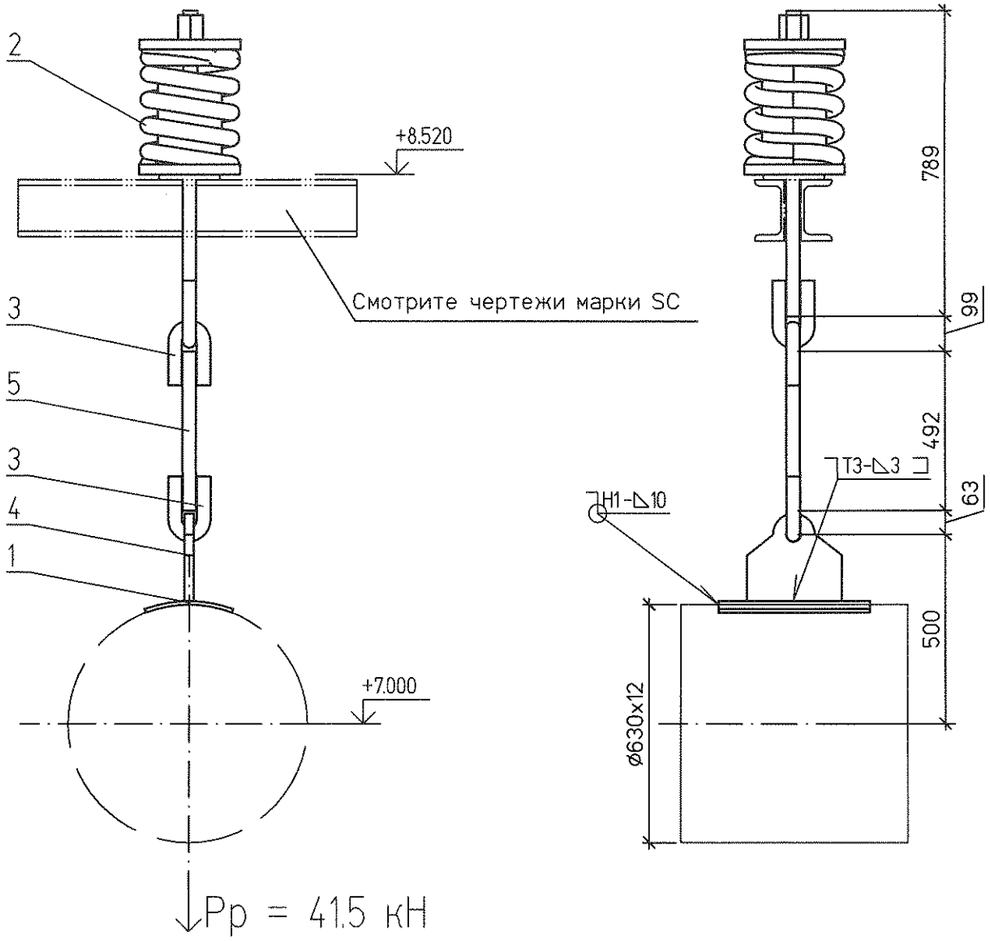

Спецификация на 1 комплект

№	Обозначение	Наименование	Кол	Материал	Масса ед.	Масса общ.	Примечание
1	2-37 ОСТ 34-10-733-93	Накладка 630У	1	20-3-Т ГОСТ 1577-93	7.20	7.20	
2	24 ОСТ 34-10-745-93	Блок пружинный опорный	1	Сборный	69.56	69.56	
3	1-06 ОСТ 34-10-729-93	Ушко	2	20 ГОСТ 1050-88	2.80	5.60	
4	1-08 ОСТ 34-10-733-93	Проушина	1	С235 ГОСТ 27772-88	7.90	7.90	
5	ГОСТ 2590-2006	Круг ø36 L = 492	1	20 ГОСТ 1050-88	3.93	3.93	L уточнить на монтаже
	ГОСТ 9467-75	Электроды		Э42А		1.41	

Итого 95.6 кг

1. Монтажный чертеж №1350.12.38А-30UNB-1352-TD л.10 (30NDB23BR001, 30NDB24BR001, 30NDB25BR001)
2. Технические требования к сварке деталей опор трубопроводов смотрите ОСТ 34-10-723-93

План расположения

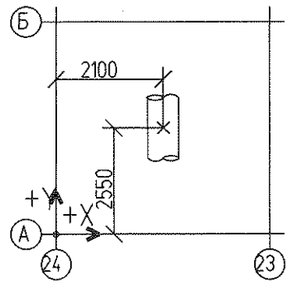

Характеристики пружины										
Табличные данные			В монтаж. сост.		В рабочем сост.		В холод. сост.		Нагрузка на пружину при гидроисп.	Нагрузка на несущие конструкции
Допускаемая рабочая нагрузка Pмакс.кН	Прогиб при допускаемой раб. нагр. fмакс.мм	Высота пружины в своб. сост. Hсв. мм	Высота пружины Hмонт.мм	Нагрузка на пружину Pмонт.кН	Высота пружины Hраб. мм	Нагрузка на пружину Pраб.кН	Высота пружины Hхол. мм	Нагрузка на пружину Pхол.кН	Pг. кН	P, кН
58.45	70	284	243	35.04	235	41.53	235	41.49	36.05	49.836

						1350.12.38А-30UNB-1352-TD			
1	–	Зам.	180-13		27.09.13	Объекты III очереди строительства ЗАО СГК (ТЭЦ)			
Изм.	Кол.уч	Лист	№док.	Подп.	Дата				
						Сетевая установка основных и пиковых подогревателей турбоагрегатов ст.№8,9. II система теплоснабжения.	Стадия	Лист	Листов
							р	11.5	
Н. контр.		Михеев			27.09.13	Напорные трубопроводы сетевых насосов. Часть 1/3. Пружинная подвеска 27	ОТКРЫТОЕ АКЦИОНЕРНОЕ ОБЩЕСТВО ИНСТИТУТ ТЕПЛОЭЛЕКТРОПРОЕКТ НИЖНИЙ НОВГОРОД		
Проверил		Шкитилева			27.09.13				
Разработал		Михеев			27.09.13				

Взам. инв. №

Подпись и дата

Инв. № подл. 83496

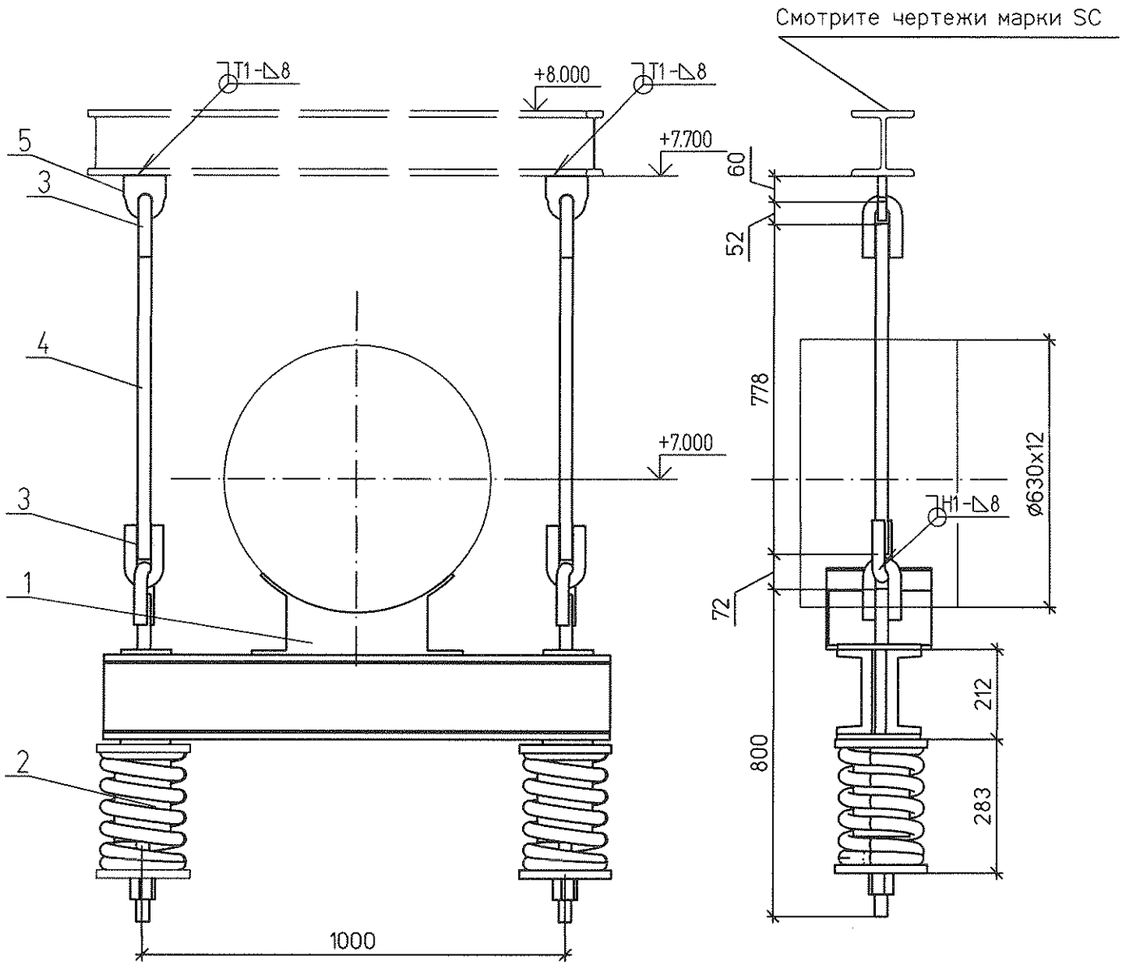

↓Pp = 39.6 кН

Спецификация на 1 комплект

№	Обозначение	Наименование	Кол	Материал	Масса ед.	Масса общ.	Примечание
1	69 ОСТ 34-10-726-93	Блок подвески 630У	1	Сборный	77.5	77.50	
2	21 ОСТ 34-10-745-93	Блок пружинный опорный	2	Сборный	44.40	88.80	
3	1-05 ОСТ 34-10-729-93	Ушко	4	20 ГОСТ 1050-88	1.68	6.72	
4	ГОСТ 2590-2006	Круг ø30 L = 778	2	20 ГОСТ 1050-88	4.32	8.64	L уточнить на монтаже
5	№1350.12.38A-30UNB-1352-TD л.26	Проушина 30	2	С235 ГОСТ 27772-88	1.26	2.52	
	ГОСТ 9467-75	Электроды		Э42А		1.96	

Итого 186.14 кг

1. Монтажный чертеж №1350.12.38A-30UNB-1352-TD л.10 (30NDB23BR001, 30NDB24BR001, 30NDB25BR001)
2. Технические требования к сварке деталей опор трубопроводов смотрите ОСТ 34-10-723-93

План расположения

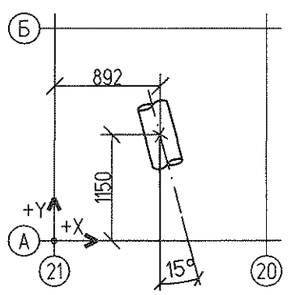

Характеристики пружины										
Табличные данные			В монтаж. сост.		В рабочем сост.		В холод. сост.		Нагрузка на пружину при гидроисп.	Нагрузка на несущие конструкции
Допускаемая рабочая нагрузка	Прогиб при допускаемой	Высота пружины в своб. сост.	Высота пружины	Нагрузка на пружину	Высота пружины	Нагрузка на пружину	Высота пружины	Нагрузка на пружину		
Pмакс.кН	Lмакс.мм	Hсв. мм	Hмонт.мм	Pмонт.кН	Hраб. мм	Pраб.кН	Hхол. мм	Pхол.кН	Pг. кН	P, кН
32.6	70	277	243	16.03	235	19.78	236	19.24	22.64	47.472

Изм.	Кол.уч.	Лист	№док.	Подп.	Дата
1	–	Зам.	180-13		27.09.13

Н. контр.	Михеев	
Проверил	Шкитилева	
Разработал	Михеев	

1350.12.38A-30UNB-1352-TD

Объекты III очереди строительства ЗАО СГК (ТЭЦ)

Сетевая установка основных и пиковых подогревателей турбоагрегатов ст.№8,9. II система теплоснабжения.

Стадия	Лист	Листов
Р	11.6	

Напорные трубопроводы сетевых насосов. Часть 1/3. Пружинная подвеска 31

ОТКРЫТОЕ АКЦИОНЕРНОЕ ОБЩЕСТВО ИНСТИТУТ ТЕПЛОЭЛЕКТРОПРОЕКТ НИЖНИЙ НОВГОРОД

Инв. № подл. 83496 | Подпись и дата | Взам. инв. №